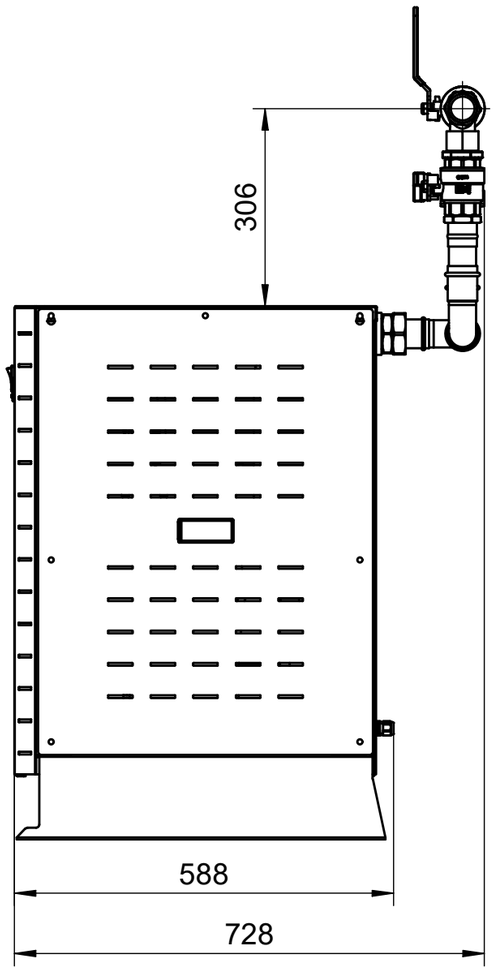

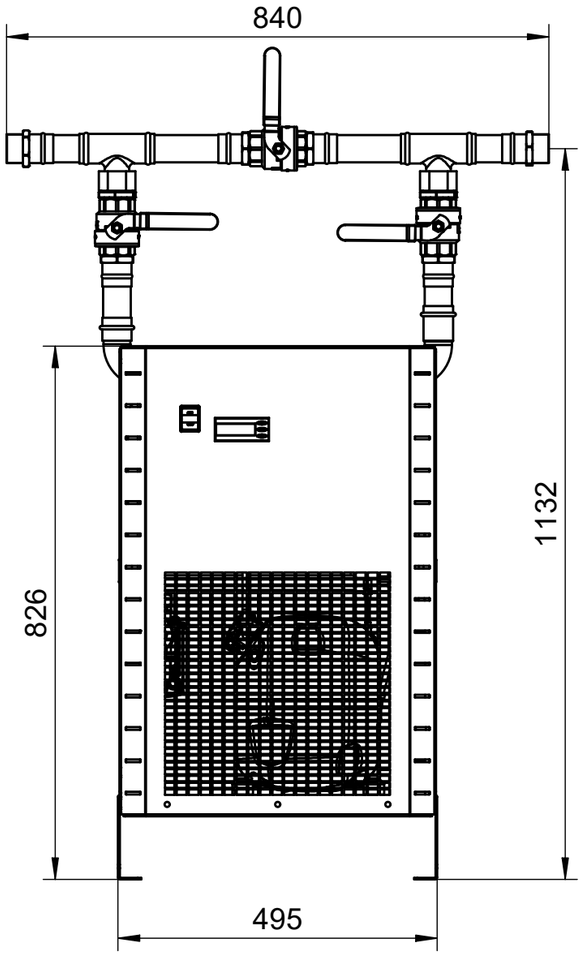

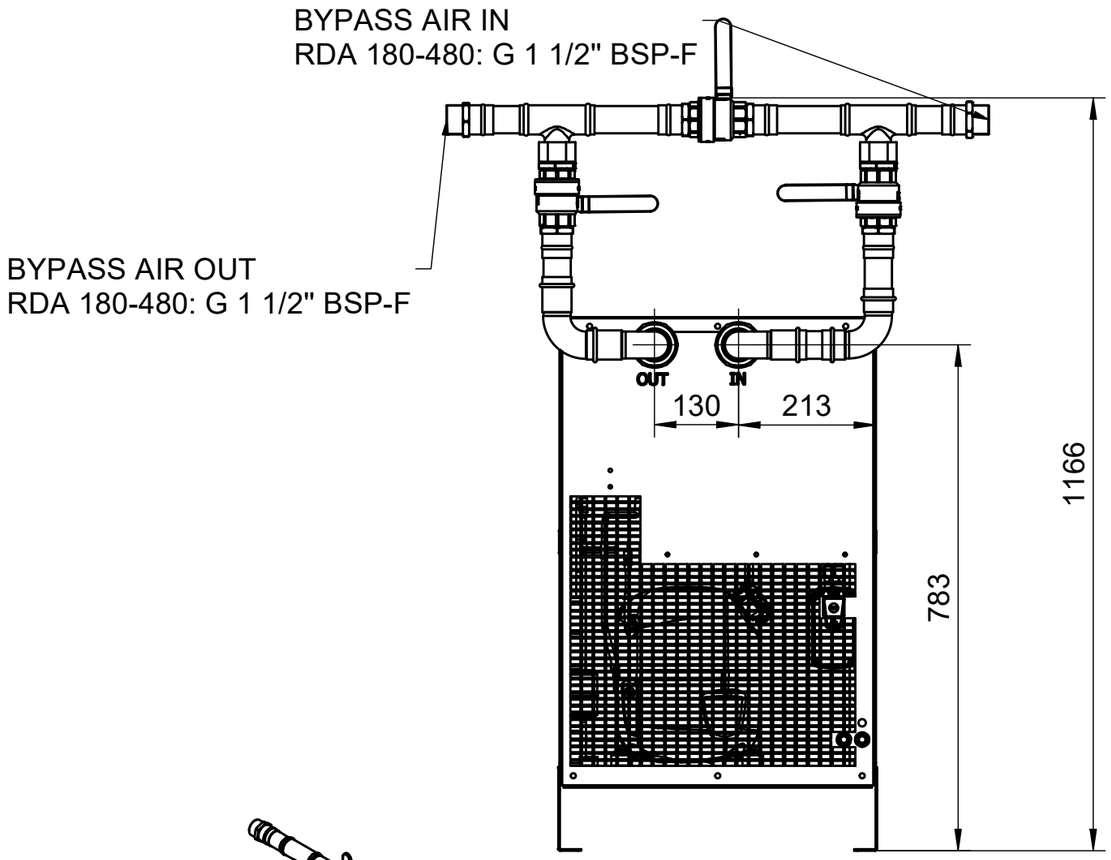

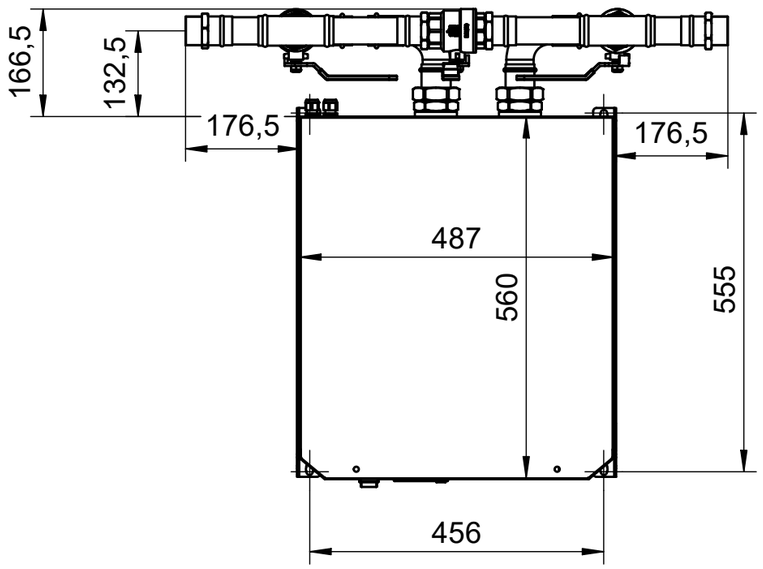

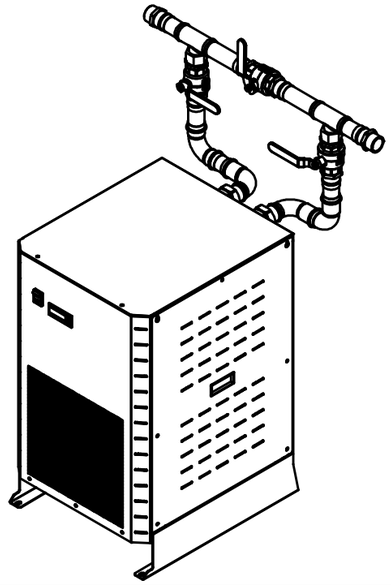

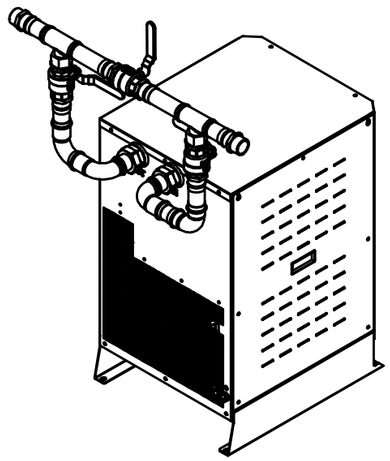

Dopustni odstopki netoleriranih mer za kose obdelane z odvzemanjem materiala

Področja imenskih mer v mm

Stopnja tocnosti		nad	6	30	120	315	1000	2000	4000
		do 6	30	120	315	1000	2000	3000	8000
fina	±	0,05	0,1	0,15	0,2	0,3	0,5	0,8	-
srednja	±	0,1	0,2	0,3	0,5	0,8	1,2	2	3
groba	±	0,2	0,5	0,8	1,2	2	3	4	5

Rev.00	12.03.2024	J.Vovk

Ta dokument je last podjetja Omega Air d.o.o.. Kakršnokoli kopiranje ali izdaja tretjim osebam brez pisnega dovoljenja podjetja Omega Air d.o.o. ni dovoljena.

	Datum	Ime
Risal	13. 03. 2024	jvovk
Konst.	29. 01. 2024	jvovk
Pregl.		

Omega Air d.o.o., Ljubljana
Cesta Dolomitskega odreda 10
1000 Ljubljana
tel: +386 1 200 68 00
fax: +386 1 200 68 50
e-mail: info@omega-air.si

Merilo:

Masa: N/A

Material:

Stopnja toc.: SUŠILNIK HLAD.

SUŠILNIK HLAD. RDA 180-480 + BYPASS RDA 180-480 G 1 1/2" BSP-F

Št. risbe: 2058491,2058492,2058493

Datoteka: Z:\Razvoj\Susilniki\Hladilniski susilniki\Omega\RDA\RDA_30_Modeli\RDA 180-480\SUŠILNIK HLAD. RDA 180-480_7.iam